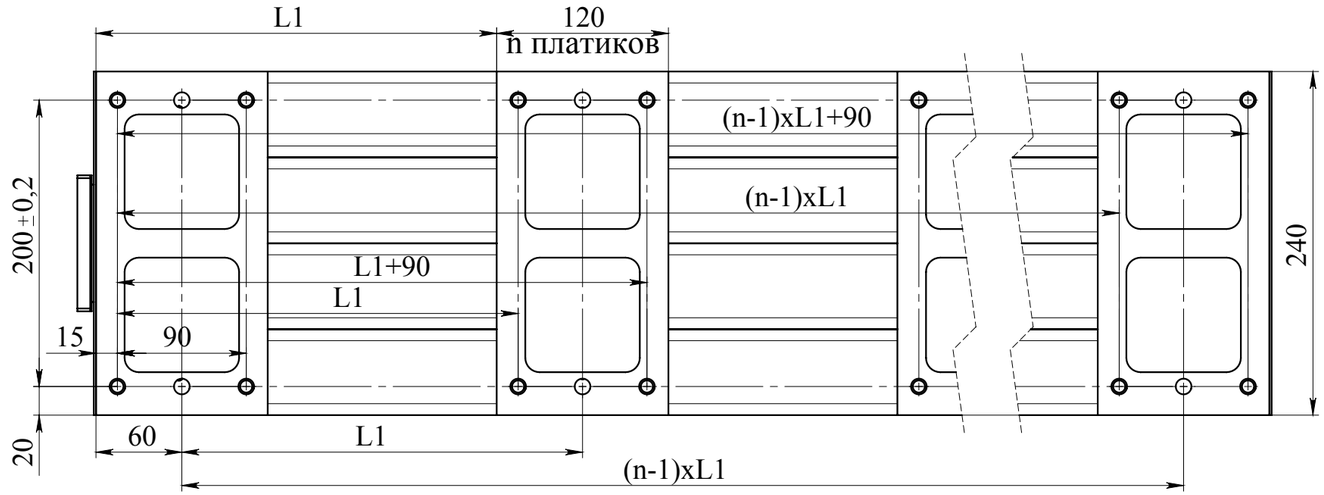

Б 1 : 2

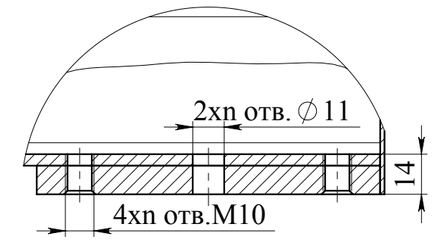

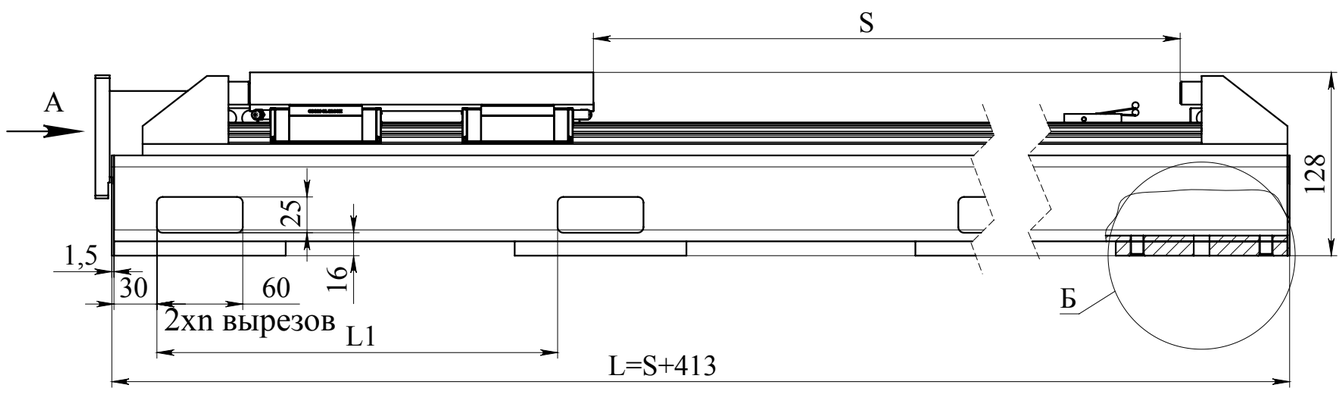

А 1 : 2

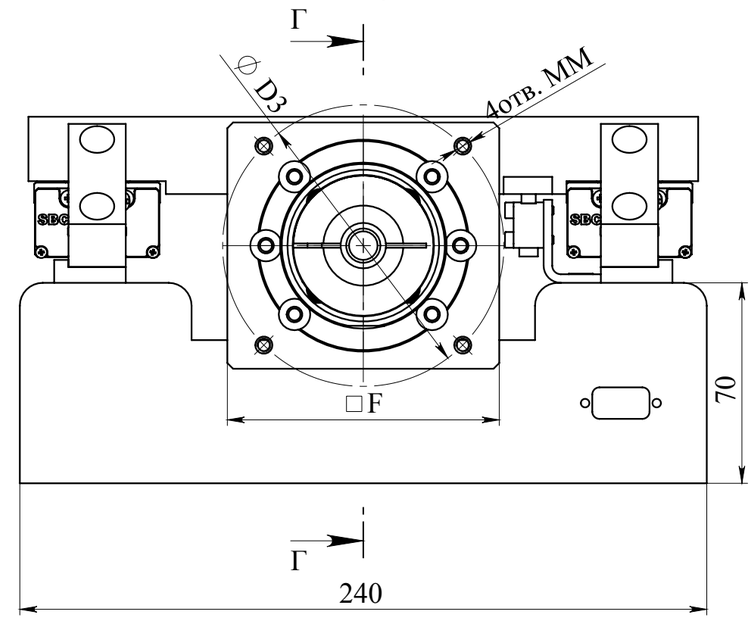

Г-Г 1 : 2

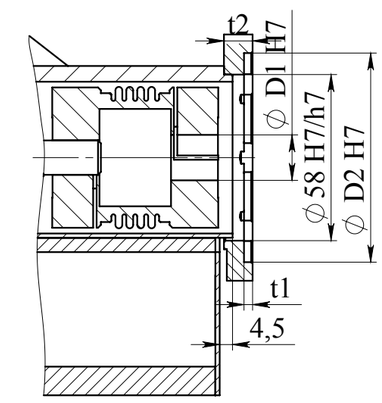

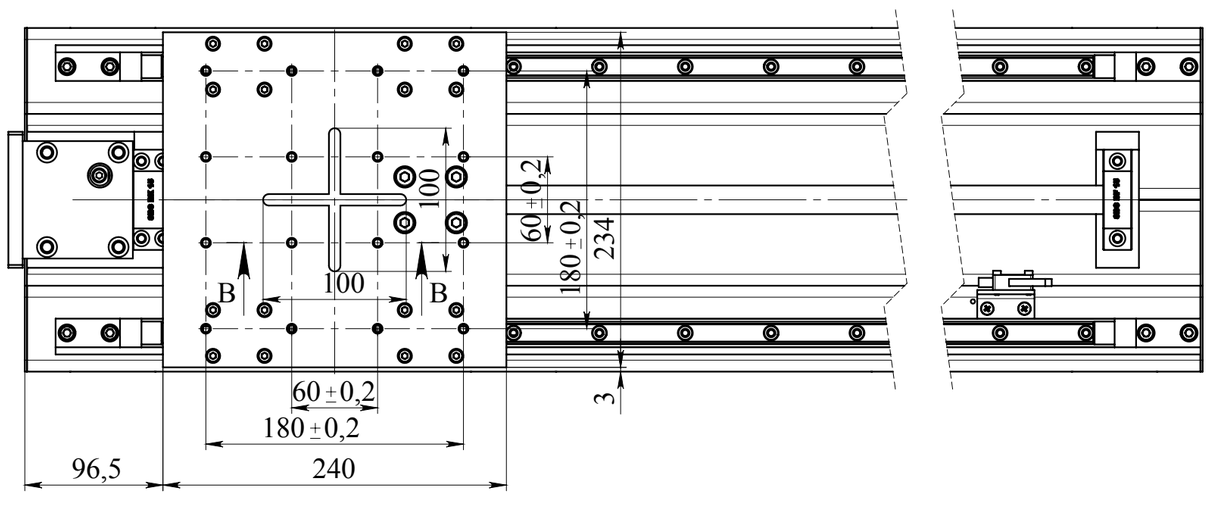
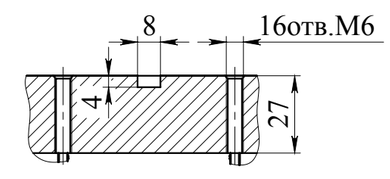
В-В 1 : 2